HOFFMANN®
VERPACKUNG

Packarbeitsplätze und Zubehör



Inhaltsverzeichnis

ABLAGETISCHE 07

KOMPLETTPACKTISCHE 15

MODULARE PACKTISCHE 31

ZUBEHÖR FÜR MODULARE PACKTISCHE 35

KARTONWAGEN 45

SCHNEIDGERÄTE 46

OBJEKTE

ROLLENBAHNEN


WE ARE
SUPPLIER
PARTNER

1

ABLAGETISCHE

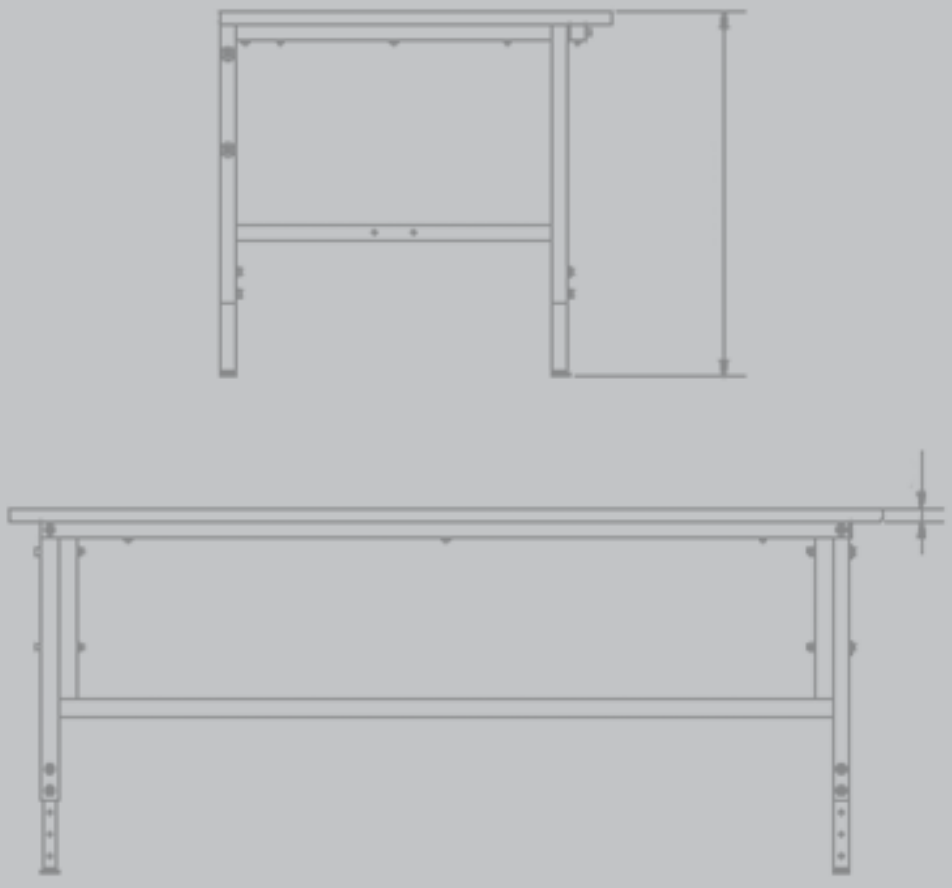

ABLAGETISCHE ÜBERSICHT

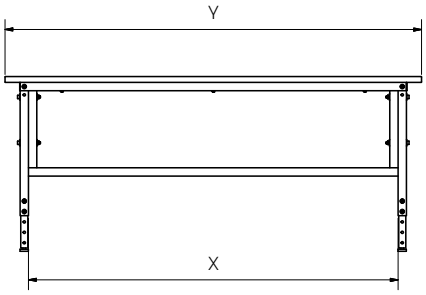

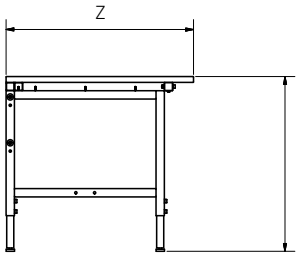

Standard:
Manuell 700-950
Kurbel 770-970
Motor 770-950

	TISCHPLATTENMAß			HÖHE [STANDARD] IN MM*					
ARTIKEL	**Y LÄNGE**	**Z TIEFE**	**X FUßRAUM**	**MANUELL [250 MM]**		**KURBEL [200 MM]**	**ARTIKEL [AUFPREIS]**	**MOTORISCH [180 MM]**	**ARTIKEL [AUFPREIS]**
● **1302**	1.200	900	1.075	700 - 950	inklusive	770 - 970	● **1901**	770 – 950	● **1902**
● **1303**	1.600	900	1.375	700 – 950	inklusive	770 – 970	● **1901**	770 – 950	● **1902**
● **1304**	2.000	900	1.775	700 – 950	inklusive	770 – 970	● **1901**	770 – 950	● **1902**
● **1305**	2.500	900	.2275	700 – 950	inklusive	770 – 970	● **1901**	770 – 950	● **1902**
● **1306**	3.000	900	1.375	700 – 950	inklusive	770 – 970	a. A.	770 – 950	a. A.
● **1307 MULTIPLEX**	2.000	900	1.775	700 – 950	inklusive	770 – 970	a. A.	770 – 950	a. A.
● **1301**	600	600	–	700 – 950	inklusive	770 – 970	● **1901**	770 – 950	● **1902**
● **1317**	600	600	–	500 – 750	inklusive	500 – 700	● **1901**	500 – 680	● **1902**
● **1308**	600	900	–	700 – 950	inklusive	770 – 970	● **1901**	770 – 950	● **1902**
● **1309**	900	900	–	700 – 950	inklusive	770 – 970	● **1901**	770 – 950	● **1902**
● **1310**	2000	1.000	1.775	700 – 950	inklusive	770 – 970	● **1901**	770 – 950	● **1902**
● **1311**	1.840/850	800	–	700 – 950	inklusive	770 – 970	● **1901**	770 – 950	● **1902**
● **1313**	2.000	1.200	1.775	700 – 950	inklusive	770 – 970	● **1901**	770 – 950	● **1902**

* Verstellbereich preisneutral frei wählbar im Rahmen der technischen Möglichkeiten.

ABLAGETISCHE

ZIEL: VERGRÖSSERUNG DER ARBEITSFLÄCHE
Tischplatten in lichtgrau ähnlich RAL 7035, 28 mm,
2 mm ABS Kante bzw. Tischplatte in Buche Multiplex [1307]
40 mm, mit Leinöl behandelt

OPTIONAL
- Kurbelverstellung [1901 ff.]
  oder motorischer Verstellung [1902 ff.]
- Zwischenböden [2300 ff.]
- fahrbar mit 4 Lenkrollen, 2 mit Totalfeststeller [3252]
- Schubladen [3401 ff.]

ARTIKEL			L X B X H [MM]
● 1302		Ablagetisch 1.200 Tischplatte: 1.200 x 900	1.200 x 900 x 700 – 950
● 1303		Ablagetisch 1.600 Tischplatte: 1.600 x 900	1.600 x 900 x 700 – 950
● 1304		Ablagetisch 2.000 Tischplatte: 2.000 x 900	2.000 x 900 x 700 – 950
● 1305		Ablagetisch 2.500 Tischplatte: 2.500 x 900	2.500 x 900 x 700 – 950
● 1306		Ablagetisch 3.000 Tischplatte: 3.000 x 900	3.000 x 900 x 700 – 950
● 1307		Ablagetisch 2.000 Tischplatte: 2.000 x 900 Multiplex	2.000 x 900 x 700 – 950
● 1301		Ablagetisch 600 Tischplatte: 600 x 600	600 x 600 x 700 – 950
● 1317		Ablagetisch 600 Tischplatte: 600 x 600	600 x 600 x 500 – 750

ABLAGETISCHE

ZIEL: VERGRÖSSERUNG DER ARBEITSFLÄCHE
Tischplatten in lichtgrau ähnlich RAL 7035, 28 mm,
2 mm ABS Kante, Tischplatte in Buche Multiplex [1307]
40 mm, mit Leinöl behandelt

OPTIONAL
- Kurbelverstellung [1901 ff.]
  oder motorischer Verstellung [1902 ff.]
- Zwischenböden [2300 ff.]
- fahrbar mit 4 Lenkrollen, 2 mit Totalfeststeller [3252]
- Schubladen [3401 ff.]

ARTIKEL			L X B X H [MM]
● **1308**		Ablagetisch 600 Tischplatte: 600 x 900	600 x 900 x 700 – 950
● **1309**		Ablagetisch 900 Tischplatte: 900 x 900	900 x 900 x 700 – 950
● **1310**		Ablagetisch 2.000 Tischplatte: 2.000 x 1.000	2.000 x 1.000 x 700 – 950
● **1311**		Ablagetisch 1.840/850 Tischplatte: 1.840/850 x 800	1.840/850 x 800 x 700 – 950
● **1313**		Ablagetisch 2.000 Tischplatte: 2.000 x 1.200	2.000 x 1.200 x 700 – 950

ABLAGETISCHE

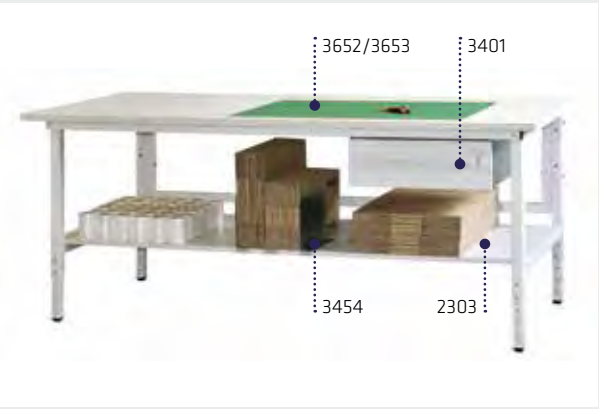

ABB. 110

ABLAGETISCH **1302 FF.**

- Optional: **3652/3653** schnittfeste Unterlage
- Optional: **3401** Schublade, Stahl, kugellagergeführt, abschließbar
- Optional: **2303** Zwischenboden
- Optional: **3454** 3 Trennbleche klein für Zwischenböden, alternativ **2320**, 5 Trennbleche groß



ABB. 112

ABLAGETISCH **1302 FF.**



ABB. 114

ABLAGETISCH MULTIPLEX **1307**

- Optional: **2430** Zwischenboden Multiplex



ABB. 116

ABLAGETISCH MULTIPLEX **1307**

- Mehrfach geleimte Tischplatte, Buche, 40 mm stark, Kanten gebrochen, Oberfläche mit Leinöl behandelt



ABB. 118



ABB. 120



ABB. 122

ABLAGETISCHE

ABLAGETISCH MULTIPLEX **1307**

- Mobil, Kurbelhöhenverstellung
- Sondertiefe 1.200 mm
- Optional: **1901** Kurbelhöhenverstellung
- Optional: **3652** 4 Lenkrollen, 2 mit Totalfeststeller

ABLAGETISCH **1304**

- Optional: **2303** Zwischenboden
  mit **2309** Neigung [45° Sonderanfertigung, Standard 10 °]



ABB. 124



ABB. 126



ABB. 128

ABLAGETISCHE

ABLAGETISCH 3.000 MM	**1306**
ABLAGETISCH 2.000 MM	**1304**



SONDERANFERTIGUNGEN HABEN NUN EINMAL IHREN PREIS...

ODER UNSEREN.



2

KOMPLETTPACKTISCHE

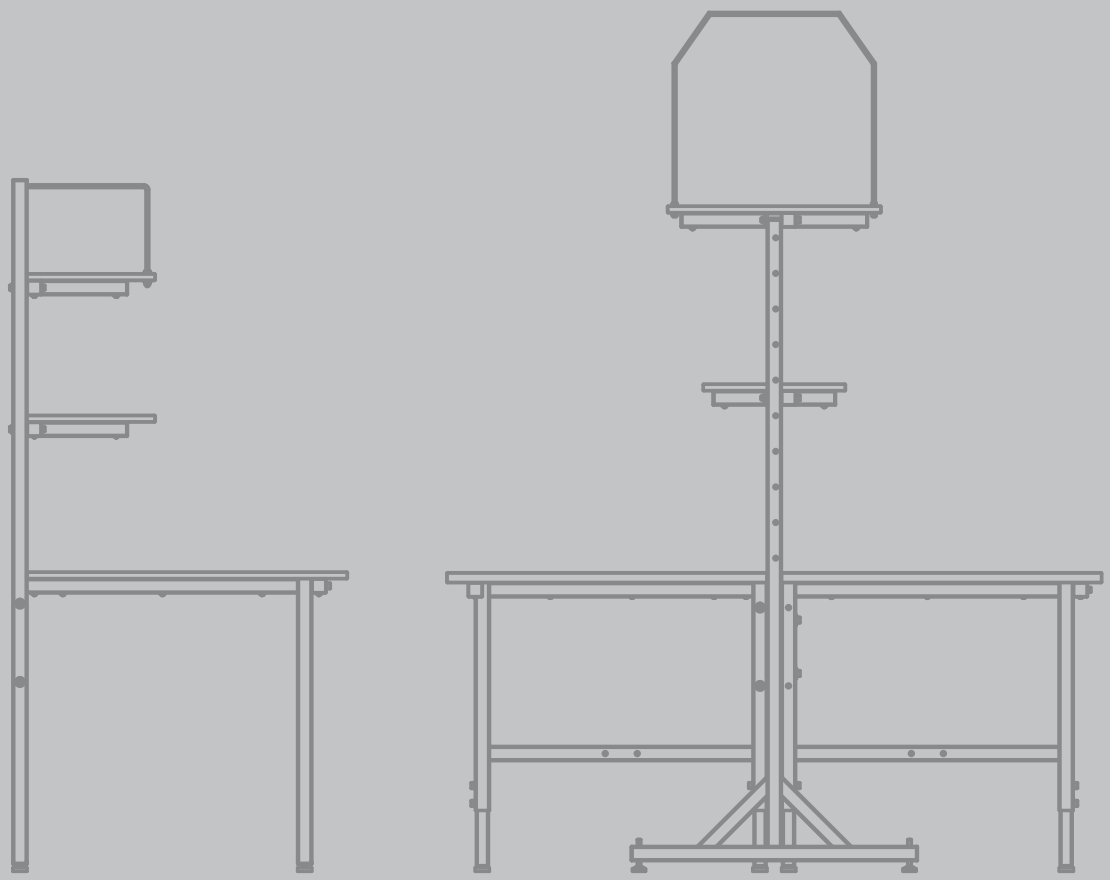

KOMPLETTPACKTISCHE ÜBERSICHT

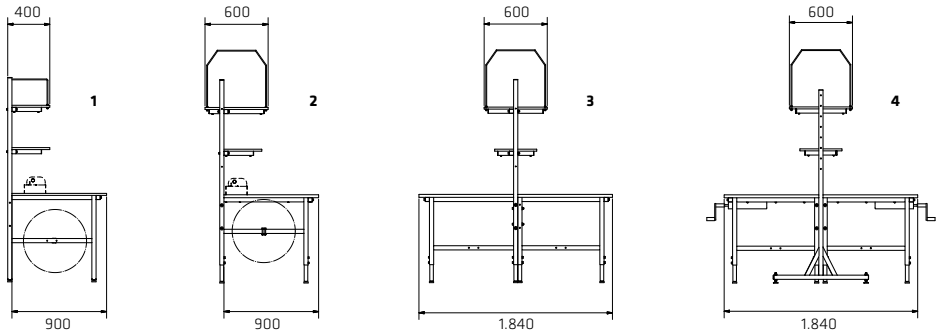

				VARIANTE		HÖHENVERSTELLUNG				ABLAGE	KARTONMAGAZIN			
	ARTIKEL	BREITE		EINZEL-TISCH	DOPPEL-TISCH	HÖHE FIX 850	HÖHE 700 – 950	KURBEL 770 – 970	MOTOR 770 – 950	400	KLEIN 400	GROß 600	ZWISCHEN-BODEN	SCHNEID-GERÄT
BASIS	1001	1600	1	✓		✓				✓	✓			
	1002	2000	1	✓		✓				✓	✓			
	1003	1600	1	✓		✓				✓	✓		✓	
	1004	2000	1	✓		✓				✓	✓		✓	
	1101	1600	1	✓		✓				✓	✓			✓
	1102	2000	1	✓		✓				✓	✓			✓
	1201	1600	3		✓	✓				✓		✓	2x 2302*	X
	1202	2000	3		✓	✓				✓		✓	2x 2303*	X
STANDARD	1015	1200	2	✓			✓	1901*	1902*	✓		✓		
	1010	1600	2	✓			✓	1901*	1902*	✓		✓	2302*	1410*
	1011	2000	2	✓			✓	1901*	1902*	✓		✓	2303*	1411*
	1012	2500	2	✓			✓	1901*	1902*	✓		✓	2304*	
	1013	3000	2	✓			✓	1901*	1902*	✓		✓	2x 2302*	
	1030	MX 2000	2	✓			✓	1901*/**	1902*/**	✓		✓	2430*	1411*
	1103	1600	2	✓		✓	✓	1901*	1902*	✓		✓	X	✓
	1104	2000	2	✓		✓	✓	1901*	1902*	✓		✓	X	✓
	1210	1600	3		✓		✓			✓		✓	2x 2302*	X
	1211	2000	3		✓		✓			✓		✓	2x 2303*	X
	1220	1600	3		✓		✓			✓		✓	2x 2302*	2x 1410*
	1221	2000	3		✓		✓			✓		✓	2x 2303*	2x 1411*
	1222	1600	4		✓			✓		✓		✓	2x 2302*	2x 1410*
	1223	2000	4		✓			✓		✓		✓	2x 2303*	2x 1411*
	1224	1600	4		✓				✓	✓		✓	2x 2302*	2x 1410*
	1225	2000	4		✓				✓	✓		✓	2x 2303*	2x 1411*
	1226	3000	3		✓		✓	opt.	opt.	✓		✓	4x 2302*	

✓ = serienmäßig, ***** gegen Aufpreis, ****** Achtung: Gesamtgewicht beachten, **X** nicht kombinierbar

KOMPLETTPACKTISCHE BASIS

ZIEL: PREISGÜNSTIGE KOMPLETTVARIANTE
Lieferung der 4 Bestandteile eines vollständigen Packtisches, immer mit Ablagen [400 mm] und Kartonmagazin [400/600 mm] mit Bügeln, 5fach an den Holmen höheneinstellbar.

OPTIONAL
- Tischplatte 19 mm
- Winkelkonstruktion
- Fixe Höhe 850 mm
- Bodennivellierschrauben
- Zubehör kann nur eingeschränkt verwendet werden

ARTIKEL			L X B X H [MM]
1001		Tischplatte: 1.600 x 900 Ablage: 1.370 x 400 Kartonmagazin: 1.370 x 400/5 Bügel	1.600 x 900 x 850
1002		Tischplatte: 2.000 x 900 Ablage: 1.770 x 400 Kartonmagazin: 1.770 x 400/6 Bügel	2.000 x 900 x 850
1003		Tischplatte: 1.600 x 900 Ablage: 1.370 x 400 Kartonmagazin: 1.370 x 400/5 Bügel Zwischenboden	1.600 x 900 x 850
1004		Tischplatte: 2.000 x 900 Ablage: 1.770 x 400 Kartonmagazin: 1.770 x 400/6 Bügel Zwischenboden	2.000 x 900 x 850
1101		Tischplatte: 1.600 x 900 Ablage: 1.370 x 400 Kartonmagazin: 1.370 x 400/5 Bügel Achse/Schneidgerät: 1.250 mm	1.600 x 900 x 850
1102		Tischplatte: 2.000 x 900 Ablage: 1.770 x 400 Kartonmagazin: 1.770 x 400/6 Bügel Achse/Schneidgerät: 1.250 mm	2.000 x 900 x 850
1201		2 x Tischplatte: 1.600 x 900 Ablage: 1.370 x 400 Kartonmagazin: 1.370 x 600/5 Bügel	1.600 x 1.840 x 850
1202		2 x Tischplatte: 2.000 x 900 Ablage: 1.770 x 400 Kartonmagazin: 1.770 x 600/6 Bügel	2.000 x 1.840 x 850

KOMPLETTPACKTISCHE BASIS

KOMPLETTPACKTISCH BASIS **1002**

- Optional:
  3920/3921 Kartontrenner für Packtisch 1.600 mm breit / 2.000 mm breit

ABB. 210



KOMPLETTPACKTISCH BASIS **1004**

- Optional: **3420** Kunststoffbox klein
- Optional: **3760** abgehängte DINA 4 mit höheneinstallbarem Zwischenboden
- Optional: **3753** Klebebandabrollerhalter, Holmmontage

ABB. 212



KOMPLETTPACKTISCHE



ABB. 218

DOPPELKOMPLETTPACKTISCH BASIS **1202**

- Optional: **2x 3770** seitliche Ablage 450 x 550 mm
- Optional: **2x 3220** TFT Halter bis 6 kg / VESA 75/100
- Optional: **2x 3330** Tastaturschublade
  [kann an Doppelpacktischen nur diagonal verwendet werden]



ABB. 220

KOMPLETTPACKTISCH BASIS **1002**

- Optional: **3920/3921** Kartontrenner
  für Packtische 1.600 mm / 2.000 mm



ABB. 222

KOMPLETTPACKTISCH BASIS **1002**

- Optional: **3920/3921** Kartontrenner
  für Packtische 1.600 mm / 2.000 mm



ABB. 224

KOMPLETTPACKTISCH BASIS **1002**

- Optional: **3920/3921** Kartontrenner
  für Packtische 1.600 mm / 2.000 mm

KOMPLETTPACKTISCHE BASIS

KOMPLETTPACKTISCH BASIS **1002**

- Mit Achse/Schneidgerät
  für maximale Rollenbreite 1.250 mm
- Optional: **3454** 3 Trennbleche
- Optional: **3753** Klebebandabrollerhalter,
  Holmmontage

ABB. 214



DOPPELKOMPLETTPACKTISCH BASIS **1202**

- Optional: **2 x 3310/3324**
  Aluminiumholm kurz, TFT Halter Mini
- Optional: **2 x 3332**
  Tastaturablage gekantet
- Optional: **2 x 2303** Zwischenboden
  für Packtische 2.000 mm
- Optional: **6 x 3469** Bügel klein,
  alternativ: 2320 5 Trennbleche
  für Zwischenböden

ABB. 216



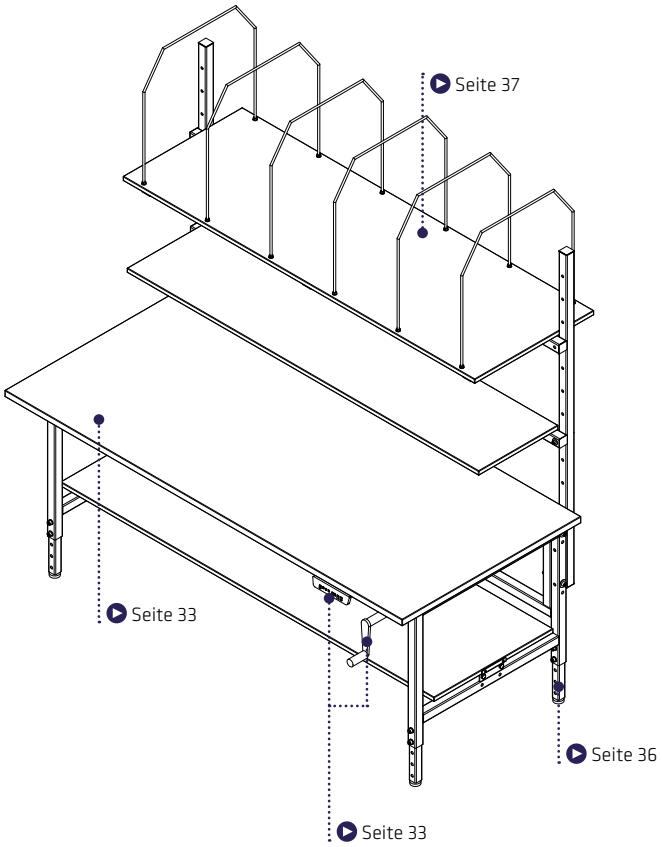
Seite 37
Seite 33
Seite 36
Seite 33

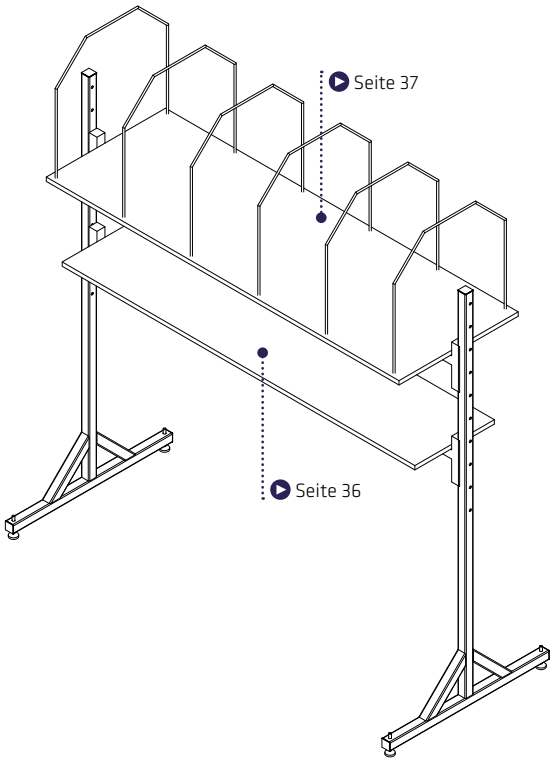
Seite 37
Seite 36

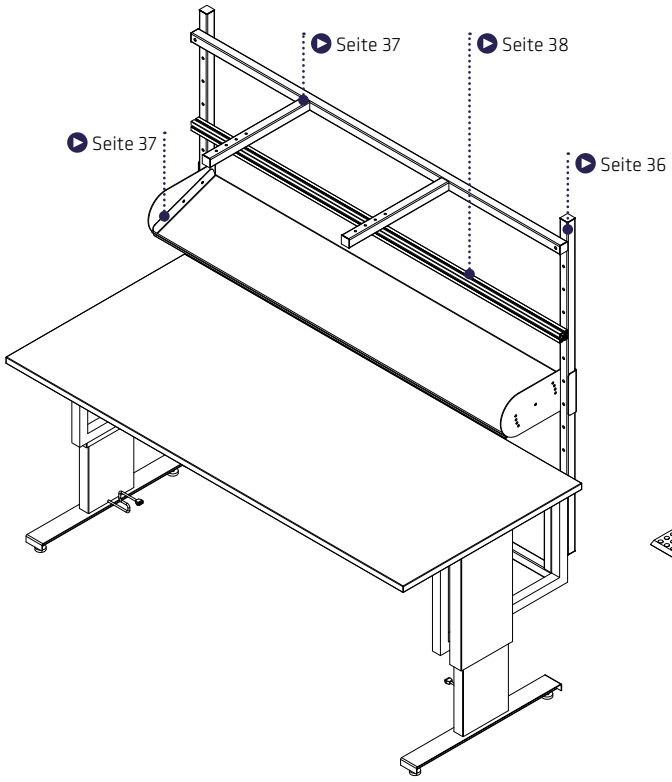
Seite 37
Seite 38
Seite 37
Seite 36

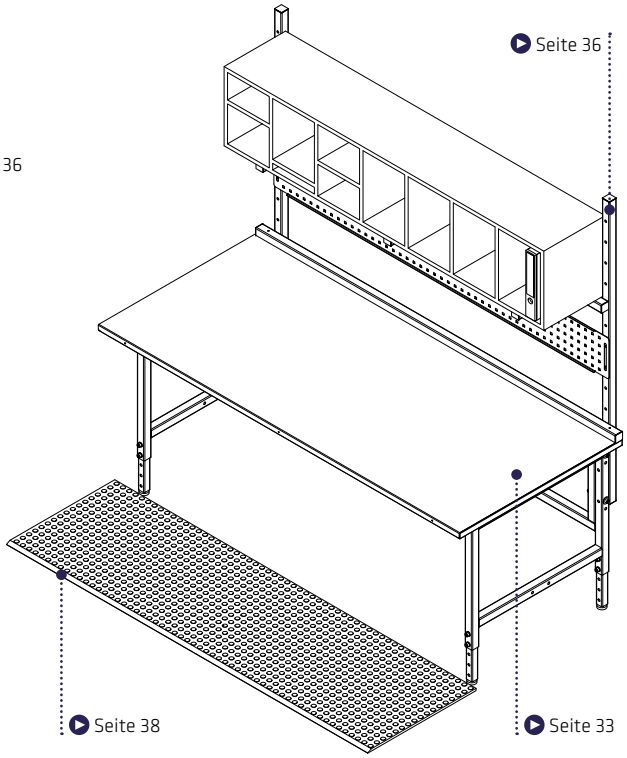
Seite 36
Seite 38
Seite 33

2



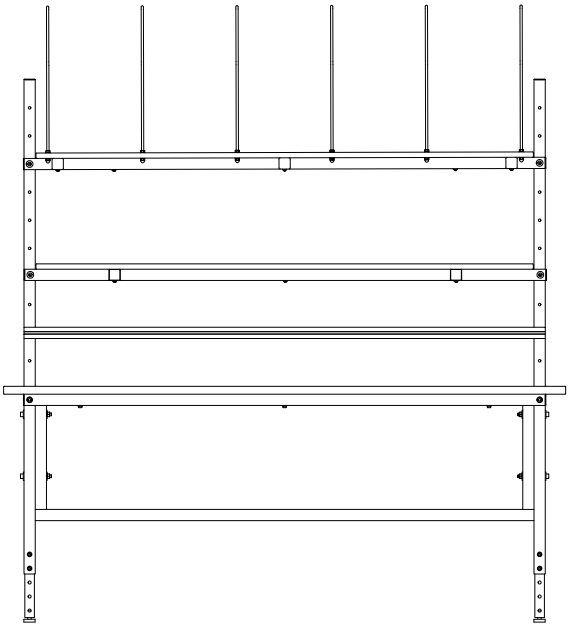

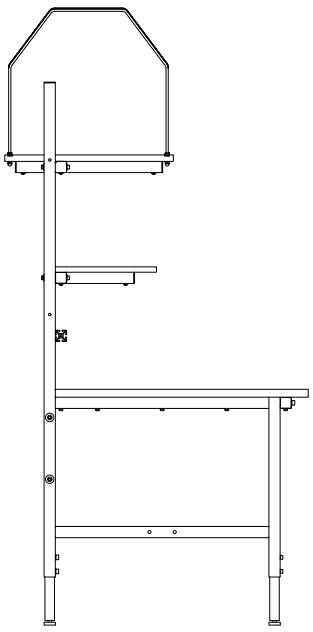

KOMPLETTEINZELPACKTISCHE STANDARD

ZIEL: KOMPLETTVARIANTE MIT EINZIGARTIGER QUERVERSTEIFUNG FÜR AUSSERGEWÖHNLICHE TISCHSTABILITÄT
Lieferung der 4 Bestandteile eines vollständigen Packtisches, immer mit Ablagen [400 mm] und Kartonmagazin [600 mm] mit großen Bügeln, 9fach an den Holmen höheneinstellbar.

OPTIONAL
- Tischplatte 28 mm
- diverse Höhenverstellungen
- Bodennivellierschrauben
- Zubehör kann uneingeschränkt verwendet werden

ARTIKEL			L X B X H [MM]
1015		Tischplatte 1200 x 900 Ablage 1070 x 400 Kartonmagazin 1070 x 600/4 Bügel	1.200 x 900 x 700 – 950
1010		Tischplatte 1600 x 900 Ablage 1370 x 400 Kartonmagazin 1370 x 600/6 Bügel	1.600 x 900 x 700-950
1011		Tischplatte: 2.000 x 900 Ablage: 1.770 x 400 Kartonmagazin: 1.770 x 600/6 Bügel	2.000 x 900 x 700 – 950
1012		Tischplatte: 2.500 x 900 Ablage: 1.770 x 400 Kartonmagazin: 1.770 x 700/6 Bügel	2.500 x 900 x 700 – 950
1013		Tischplatte: 3.000 x 900 2 x Ablage: 1.370 x 400 2 x Kartonmagazin: 1.370 x 600/2 x 5 Bügel	3.000 x 900 x 700 – 950
1030 MX		Multiplex Tischplatte: 2.000 x 900 Multiplex Ablage: 1.770 x 400 Multiplex Kartonmagazin: 1.770 x 600/6 Bügel	2.000 x 900 x 700 – 950
1103		Tischplatte: 1.600 x 900 Ablage: 1.370 x 400 Kartonmagazin: 1.370 x 600/5 Bügel Achse/Tischschneidgerät: 1.250 mm	1.600 x 900 x 700 – 950
1104		Tischplatte: 2.000 x 900 Ablage: 1.770 x 400 Kartonmagazin: 1.770 x 600/6 Bügel Achse/Tischschneidgerät: 1.250 mm	2.000 x 900 x 700 – 950

KOMPLETTDOPPELPACKTISCHE STANDARD

ZIEL: KOMPLETTVARIANTE MIT EINZIGARTIGER QUERVERSTEIFUNG FÜR AUSSERGEWÖHNLICHE TISCHSTABILITÄT
Lieferung der Bestandteile eines vollständigen Doppelpacktisches, immer mit Ablagen [400 mm] und Kartonmagazin [600 mm] mit großen Bügeln, 9fach an den Holmen höheneinstellbar.
Simultane Verstellung: beide Seiten haben immer dieselbe Höhe.
Getrennte Verstellung: beide Seiten können verschiedene Höhen haben.

OPTIONAL
- Tischplatten 28 mm
- diverse Höhenverstellungen
- Bodennivellierschrauben
- Zubehör kann uneingeschränkt verwendet werden

ARTIKEL			L X B X H [MM]
1210		2 x Tischplatte: 1.600 x 900 Ablage: 1.370 x 400 Kartonmagazin: 1.370 x 600/5 Bügel	1600 x 1840 x 700-950 Simultane Höhenverstellung
1211		2 x Tischplatte: 2.000 x 900 Ablage: 1.770 x 400 Kartonmagazin: 1.770 x 600/6 Bügel	2.000 x 1.840 x 700 – 950 Simultane Höhenverstellung
1220		2 x Tischplatte: 1.600 x 900 Ablage: 1.370 x 400 Kartonmagazin: 1.370 x 600/5 Bügel	1.600 x 1.840 x 700 – 950 Getrennte Höhenverstellung
1221		2 x Tischplatte: 2.000 x 900 Ablage: 1.770 x 400 Kartonmagazin: 1.770 x 700/6 Bügel	2.000 x 1.840 x 700 – 950 Getrennte Höhenverstellung
1226		2 x Tischplatte: 3.000 x 900 2 x Ablage: 1.370 x 400 2 x Kartonmagazin: 1.370 x 600/2 x 5 Bügel	3.000 x 1.840 x 700 – 950 Getrennte Höhenverstellung
1222		2 x Tischplatte: 1.600 x 900 Ablagegestell Ablage: 1.370 x 400 Kartonmagazin: 1.370 x 600/5 Bügel	1.600 x 1.840 x 770 – 970 Getrennte Kurbel - Höhenverstellung
1223		2 x Tischplatte 2.000 x 900 Ablagegestell Ablage: 1.770 x 400 Kartonmagazin: 1.770 x 600/6 Bügel	2.000 x 1.840 x 770 – 970 Getrennte Kurbel - Höhenverstellung

KOMPLETTDOPPELPACKTISCHE STANDARD

ARTIKEL			L X B X H [MM]
1224		2 x Tischplatte: 1600 x 900 Ablagegestell Ablage: 1370 x 400 Kartonmagazin: 1370 x 600/5 Bügel	1.600 x 1.840 x 770 – 950 Getrennte motorische Höhenverstellung
1225		2 x Tischplatte: 2000 x 900 Ablagegestell Ablage: 1770 x 400 Kartonmagazin: 1770 x 600/6 Bügel	2.000 x 1.840 x 770 – 950 Getrennte motorische Höhenverstellung







ABB. 220



ABB. 222



ABB. 224

KOMPLETTPACKTISCHE

KOMPLETTPACKTISCH STANDARD 3.000 MM **1013**

- Optional: **3910** Untertischkartonmagazin, mobil

KOMPLETTPACKTISCH STANDARD **1011**

- Optional: **3401** Schublade
- Optional: **2303** Zwischenboden



ABB. 226



ABB. 228



ABB. 230

KOMPLETTPACKTISCHE

KOMPLETTPACKTISCH STANDARD 2.000 MM **1011**

- **3311** Aluminiumsäule 950 mm
- **3321** TFT Halter schwenkbar 10 kg
- **3331** Tastaturhalter schwenkbar
- **1850** nicht eichfähige, integrierte Waage
- Sonder: **1311** in Überlänge mit **8501** Kugeltopfrollen

KOMPLETTPACKTISCH STANDARD 2.000 MM **1102**

- **1801** Ausschnitt und Haltevorrichtung für bauseitige Waage
- **3910** Untertischkartonmagazin mobil 1.000 mm breit
- **3220** TFT Halter bis 6 kg / VESA 75/100

WE DON'T PRODUCE PRODUCTS WE JUST FULFIL YOUR NEEDS.

3

MODULARE PACKTISCHE

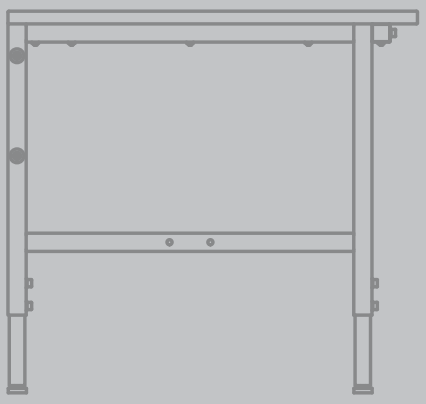





ABB. 310

MODULARE PACKTISCHE

Immer mit Höheneinstellung im 50 mm Raster,
28 mm Tischplatte

- Kurbel-/motorische Verstellung optional möglich
- Rahmenkonstruktion, ESD Plattenausführung optional

	1.200 LICHTGRAU	1.600 LICHTGRAU	2.000 LICHTGRAU	2.500 LICHTGRAU	3.000 LICHTGRAU	2.000 MULTIPLEX
Packtisch						
	● **1302**	● **1303**	● **1304**	● **1305**	● **1306**	● **1307**
Aufpreis Kurbelverstellung 200 mm Hub 350 kg Maximallast						
	● **1901**	● **1901**	● **1901**	● **1901**	● **Optional**	● **1901**
Aufpreis motorische Verstellung 180 mm Hub 350 kg Maximallast						
	● **1902**	● **1902**	● **1902**	● **1902**	● **Optional**	● **1902**



ABB. 312



4

ZUBEHÖR FÜR MODULARE PACKTISCHE



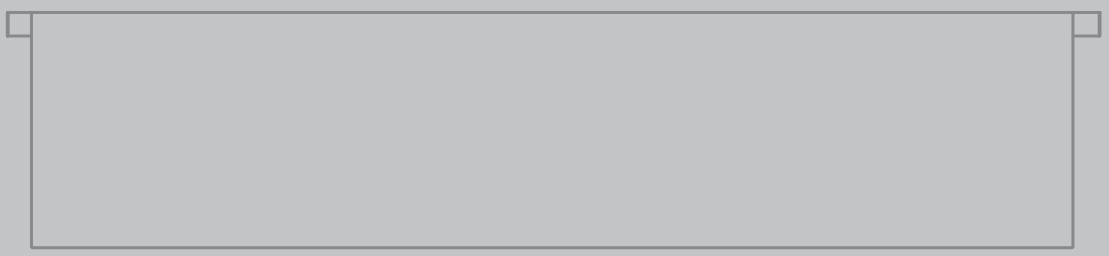

ZUBEHÖR FÜR MODULARE PACKTISCHE

	1.200 LICHTGRAU	1.600 LICHTGRAU	2.000 LICHTGRAU	2.500 LICHTGRAU	3.000 LICHTGRAU	2.000 MULTIPLEX
Lange Holme, 1.100 mm [2 bzw. 3 Holme]						
	● 2002	● 2002	● 2002	● 2002	● 2007	● 2002
Extralange Holme, 1.500 mm für Kragarme [3001 ff.] für Beleuchtung/ Laufschiene [3051 ff./3101 f.] [2 bzw. 3 Holme]						
	● 2005	● 2005	● 2005	● 2005	● 2005/2	● 2005
Halbhohe Holme, 600 mm [2 bzw. 3 Holme]						
	● 2001	● 2001	● 2001	● 2001	● 2009	● 2001
Aufbaugestell für Kurbel- oder motorische Verstellung oder als stand – alone Variante [Ablage 2100 ff. und Kartonmagazin 2200 ff. bitte separat bestellen.]						
	● 3802	● 3802	● 3802	● 3802	● 3802	● 3802
Ablage 400 mm tief						
	● 2101	● 2102	● 2103	● 2104	● 2105	● 2410
Ablage 500 mm tief, nur symmetrisch,						
	● Optional	● 2109	● 2106	● Optional	● 2x 2109	● Optional
Ablage 600 mm tief, nur symmetrisch,						
	● Optional	● 2110	● 2107	● Optional	● 2x 2110	● Optional
Ablage 400 mm tief, symmetrisch für Doppeltische						
	● Optional	● 2210	● 2211	● Optional	● 2x 2210	● 2211

ZUBEHÖR FÜR MODULARE PACKTISCHE

	1.200 LICHTGRAU	1.600 LICHTGRAU	2.000 LICHTGRAU	2.500 LICHTGRAU	3.000 LICHTGRAU	2.000 MULTIPLEX
Ablage neigbar 330 mm tief						
	● **Optional**	● **2120**	● **2121**	● **Optional**	● **2x 2120**	● **2121**
Ablage neigbar 530 mm tief						
	● **Optional**	● **2210**	● **2211**	● **Optional**	● **2x 2210**	● **2211**
Kartonmagazin 400 mm tief kleine Bügel						
	● **2201**	● **2202**	● **2203**	● **Optional**	● **2x 2202**	● **Optional**
Kartonmagazin 600 mm tief große Bügel						
	● **Optional**	● **2204**	● **2205**	● **2206**	● **2207**	● **2420**
Kartonmagazin neigbar 530 mm tief						
		● **2210**	● **2211**			
Zwischenboden 680 mm tief						
	● **2301**	● **2302**	● **2303**	● **2304**	● **2x 2302**	● **2430**
Rückwandboard						
	● **2501**	● **2502**	● **2503**	● **2504**	● **2505**	● **2503**
Kragarme Einzelpacktisch für Beleuchtungen oder Laufschienen, benötigen extralange Holme [**2005**]						
	● **3004**	● **3001**	● **3002**	● **3003**	● **3001**	● **3002**

ZUBEHÖR FÜR MODULARE PACKTISCHE

	1.200 LICHTGRAU	1.600 LICHTGRAU	2.000 LICHTGRAU	2.500 LICHTGRAU	3.000 LICHTGRAU	2.000 MULTIPLEX
Kragarme Doppelpacktisch für Beleuchtungen oder Laufschienen, benötigen extralange Holme [**2005**]						
		● **3010**	● **3011**		● **3010**	● **3011**
Laufschienen für Laufwagen benötigen extralange Holme [**2005**]						
	● **Optional**	● **3101**	● **3102**	● **3102**	● **3101**	● **3102**
Lochbleche 200 mm hoch						
	● **Optional**	● **3201**	● **3202**	● **3203**	● **Optional**	● **3202**


ABB. 410


ABB. 412


ABB. 414

Querträger für Zubehör **3450 ff.** bzw. **3700 ff.**						
	● **3603**	● **3601**	● **3602**	● **3604**	● **3601**	● **3602**
Tischabdeckungen verzinkt						
	● **Optional**	● **3660**	● **3661**	● **Optional**	● **Optional**	● **3661**
Tischabdeckungen Edelstahl						
	● **Optional**	● **3670**	● **3671**	● **Optional**	● **Optional**	● **3671**
Arbeitsplatzmatten mit Anlaufkante, ohne Weichmacher, für trockene Steh- und Geharbeitsplätze, hoch elastisch.						
	● **5005**	● **5001**	● **5002**	● **5003**	● **5004**	● **5002**

WAAGEN

Alle Waagen sind serienmäßig mit einer Schnittstelle RS 232 ausgestattet, einem Waage-anzeigegerät sowie einem Halter für das Anzeigegerät (kein Halter bei 1860/1861).

Bei Bestellung einer Waage bitte immer angeben:
+ links oder rechts eingebaut.
Bei Bestellung einer geeichten Waage zusätzlich angeben:
+ Land und PLZ Aufstellort.

		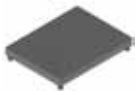	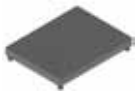			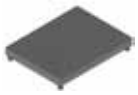
	1801 Waage-ausschnitt	**1850** Waage, nicht eichfähig, eingebaut 522 x 403	**1851** Waage, geeicht, eingebaut 500 x 400	**1860** Waage, nicht eichfähig 522 x 403	**1861** Waage, geeicht 500 x 400	**1816** Waage nachrüstbar 548 x 428
				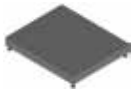	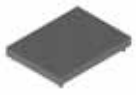	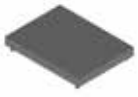
	1810 Waage, nicht eichfähig, eingebaut 520 x 400	**1811** Waage, geeicht, eingebaut 520 x 400	**1812** Waage, nicht eichfähig, eingebaut 660 x 550	**1813** Waage, geeicht, eingebaut 660 x 55	**1814** Waage, nicht eichfähig, eingebaut 800 x 600	**1815** Waage, geeicht, eingebaut 800 x 600
Die folgenden Optionen können nur bei den Waagen **1810** – **1815** eingesetzt werden.	**1830** Datenkabel PC/EDV 3 m	**1831** Ethernet Schnittstelle	**1832** WLAN Modul	**1833** USB Schnittstelle	**1834** Bluetooth® Schnittstelle	**1835** Eich-kosten
	1836 Tastatur-einschleifung	**1837** Druckbild-gestaltung				

WAAGENFLÄCHEN

						
	1890 Waage-ausschnitt	**1501** Waage, nicht eichfähig, eingebaut 522 x 403	**1502** Waage, geeicht, eingebaut 500 x 400	**1520** Waage, nicht eichfähig 522 x 403	**2310** Waage, geeicht 500 x 400	

ZUBEHÖR

Beleuchtung Montage unter dem Kartonmagazin [2201 ff., Variante W] oder mittels Kragarme, nur mit extralangen Holmen [3001 ff./2005, Variante K]						
	● **3051 W** Standard Leuchtstoff	● **3051 K** Standard Leuchtstoff	● **3071** LED	● **3072 W** LED	● **3072 K** LED	
Rollen 75er Rolle für Schneidgeräte, 100er Rolle für Ablage- und Packtische. **Schnittfeste Unterlagen**						
	● **3251** 4 x 75er 2 x Bremse	● **3252** 4 x 100er 2 x Bremse		● **3652** Unterlage 900 x 600 mm	● **3653** Unterlage 1.200 x900 mm	



ABB. 416



ABB. 418

EDV

PC Halter Alle PC Halter werden inklusive Klettband geliefert.						
	● **3304** Untertisch	● **3304** seitlich QT außen/innen	● **3303** Thin Client	● **3304** Untertisch seitlich		
Aluminiumsäulen für TFT Halter, Tastaturhalter sowie Notebook- und Tablethalter.						
	● **3310** 310 mm lang für Holme	● **3311** 900 mm lang für Holme	● **3313** 850 mm lang Platte 19 mm	● **3314** 850 mm lang Platte 28 mm		

EDV

TFT Halter
alle VESA 75/100 geeignet.








● 3320	● 3321	● 3322	● 3323	● 3324	● 3340
Standard Holmmontage	10 kg + 3310 ff.	15 kg + 3310 ff.	15 kg lang + 3310 ff.	10 kg Mini + 3310 ff.	Kombi TFT/Tastatur

Tastaturhalter

Etikettendruckerauszug
benötigt Ablage 2100 ff.

Druckerauszug








● 3330	● 3331	● 3332	● 3333	● 3334	● 3335
Schublade unter Ablage	Schwenkarm + 3310 ff.	gekantet unter Ablage	45° auf Ablage	20° auf Ablage	Podest auf Tisch






● 3340	● 3341		● 3390	● 3391	
Kombi TFT/Tastatur	Schwenkarm, lang + 3310 ff.		Etiketten-druckerauszug	Druckerauszug unter Tisch	

SCHUBLADEN

Schubladen

ausziehbare Boxen

Schubladenschränke








● 3401	● 3410	● 3411	● 3412	● 3420	● 3421
Einzel - Stahl, groß	Doppel - 1/2 1/2, Stahl	Doppel - 1/3 2/3, Stahl	Doppel - 3 x 1/3, Stahl	Box klein inkl. Halter	Box mittel inkl. Halter







● 3422	● 3430	● 3431	● 3432	● 3433	
Box groß inkl. Halter	Schrank mobil, 620 mm	Schrank, tief 700mm	Schrank, hoch 800mm	Einzel - Stahl, klein	

DIVERSE ABLAGEN

	Seitliche Ablagen am Holm [3770] bzw. neben dem Tisch für Drucker oder das Verpacken hoher Kartonagen [3771]			Ablagen zur Montage unter dem Karton-magazin oder unterhalb des Tisches		
		● **3370** Ablage Holm 450 x 550 mm	● **3371** Ablage groß 900 x 600 mm		● **3760** Ablage mit Boden	● **3761** Ablage für Ablagen

DIVERSES ZUBEHÖR

						
	● **3451** Sichttafel, 5 fach, Holm	● **3452** Seidenpapier-halter, 1 fach	● **3453** Seidenpapier-halter, 3 fach	● **3454** Trennblech hoch, 3 Stück	● **3460** Kabelbinder-halter, 100mm	
						
		● **3463** 2xEckenschutz 28 mm Platte	● **3464** Trennblech niedrig, 3 Stck.	● **3465** DIN A 4 Klemmbrett	● **3466** Liefeschein-halter, Ablage	● **3467** Füllblech großer Bügel
		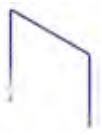				
	● **3468** Bügel groß	● **3469** Bügel klein	● **3470** Sichttfafel, Ablage 10 fach	● **3471** 2 x Abfall, fahrbar	● **3472** Sichttafel, 10 fach, Holm	● **3473** KLT 60/40/32
						
	● **3474** KLT 80/60/32	● **3475** Rollenhalter, Ablage, 450	● **3476** Rollenhalter, Ablage, 800	● **3477** Kabelbinder Doppel	● **3478** Abfall seitlich, einschiebbar	● **3479** Halter, Abfüll-vorrichtung

DIVERSES ZUBEHÖR



3480

Klebeband-abrollerhalter



3481

Stretchfolien-halter



3482

Kleinteile-ablage



3483

Kabeldurch-führung mit Bohrung



3484

Scannerhalter



2320

für 2300 ff.: 10° geneigt für 3473/3474

STROM

Brüstungskanal
dient der Unterbringung von Steckdosen und RJ 45 Dosen.

Kabelkanal
für die Zusammenlegung einzelner Kabelstränge.

Ampeln und Schaltung



3501

Mehrfachsteck-dose, 6 fach



3502

Mehrfachsteck-dose, 9 fach



3510

Brüstungs-kanal, 1.600



3511

Brüstungs-kanal, 2.000



3512

2 Steckdosen für 3510/3511

3513

Verdrahtung 3512 pro 2 St.



3514

RJ 45 für 3510/3511

3515

Verdrahtung 3514, pro Dose



3593

Kabelkanal 20 x 35 mm



3594

Steckdose mit Ein/Aus

3595

Verdrahtung 3594 pro Stück



3590/3591

Ampel Schalter



ABB. 420



ABB. 422

ABLAGEN FÜR QUERTRÄGER UND LOCHBLECHE, BENÖTIGEN QUERTRÄGER [3601 FF.] ODER LOCHBLECHE [3201 FF.]

Verfügbare Gesamtbreiten

Tisch 1.200 mm: 1.070 mm
Tisch 1.600 mm: 1.370 mm
Tisch 2.000 mm: 1.770 mm
Tisch 2.500 mm: 2.000 mm
Tisch 3.000 mm: 2x1.370 mm

					
● **3701** DIN A4 Ablage	● **3702** Klebeband, Getränke	● **3703** Getränke-, Stifte, Werk	● **3704** Kleinteile, geneigt	● **3705** Lieferschein, geneigt	● **3706** Lieferschein, quer
					
● **3707** Versandtasche hoch	● **3708** Getränke Ø 91 + Ø 63	● **3709** Rollenhalter 450 mm	● **3710** Rollenhalter 800 mm	● **3711** Klebebandab-rollerhalter	● **3712** Klebeband 3 fach
					
● **3713** Kleinteile, klein	● **3714** Hakensatz, 10 fach für 3200 ff.	● **3715** Sichtlager-kas-ten rot, 5 St, Größe 7			

ABLAGEN FÜR HOLME, BENÖTIGEN HOLME [2001 FF.]

					
● **3752** Getränke Ø 91 + Ø 63	● **3753** Klebeband-abrollerhalter	● **3754** Klebeband, Flaschen	● **3755** Scannerhalter f. Ladestation	● **3756** Kombi: Stifte, Flasche, Klebe	● **3757** Magazin Kleberollen
					
● **3758** Kombi: Stifte, Klebe	● **3205** Lochblech 300 x 300 mm				

KARTONWAGEN

Kartonwagen						
	● **3905** 1.000 x 600 3 Ebenen	● **3906** 1.600 x 600 3 Ebenen	● **3907** 1.000 x 600 2 Ebenen	● **3908** 1.000 x 600 2 Ebenen		
Untertischkartonwagen **Kartontrenner unter dem Tisch** **Kartontrennbleche** für Zwischenböden, verschiebbar						
	● **3910** 1.000 x 600 5 Bügel	● **3911** 1.600 x 600 6 Bügel	● **3920** Kartontrenner 3 Stück	● **3921** Kartontrenner 4 Stück		● **2320** Trennbleche 5 Stück
Stühle						
	● **5100** Stehhilfe	● **5101** Stuhl, niedrig	● **5102** Stuhl, hoch			



ABB. 510

SCHNEIDGERÄTE

Tischschneidgerät						
	6000	**6001**	**6002**			
Maximale Schnittbreite	750 mm	1.000 mm	1.250 mm			
Schneidständer						
	6010	**6011**	**6012**			
Maximale Schnittbreite	750 mm	1.000 mm	1.250 mm			
Doppel - Schneidständer						
	6020	**6021**	**6022**			
Maximale Schnittbreite	750 mm	1.000 mm	1.250 mm			
Untertischschneidgerät, fahrbar, 4 Lenkrollen, 2 mit Totalfeststeller						
	6030	**6031**	**6032**			
Maximale Schnittbreite	750 mm	1.000 mm	1.250 mm			
Abrollbock, fahrbar, 4 Lenkrollen, 2 mit Totalfeststeller						
	6040	**6041**	**6042**			
Maximale Rollenbreite	750 mm	1.000 mm	1.250 mm			
Wandschneidgerät, Befestigungsmaterial bauseits						
	6060	**6061**	**6062**	**6065**	**6066**	**6067**
Maximale Schnittbreite	750 mm	1.000 mm	1.250 mm	750 mm	1.000 mm	1.250 mm
Maximaler Rollendurchmesser	Ø 600 mm	Ø 600 mm	Ø 600 mm	Ø 850 mm	Ø 850 mm	Ø 850 mm

ZUBEHÖR SCHNEIDGERÄTE

					
● **6050** Achssatz, zwischen den Holmen für 1.600 mm	● **6051** Achssatz, zwischen den Holmen für 2.000 mm	● **6052** Achssatz, unter dem Tisch für 1.600 mm	● **6053** Achssatz, unter dem Tisch für 2.000 mm	● **6098** Konen, 2 Stück	

ABROLLER SECARE
ROLLENDURCHMESSER MAXIMAL 23 CM

Tischabroller, glatte Messerschiene	● **6501** 50 cm	● **6502** 75 cm	● **6503** 100 cm	andere Breiten möglich (30, 40, 60, 70, 80 cm)	
Tischabroller, gezahnte Messerschiene	● **6504** 50 cm	● **6505** 75 cm	● **6506** 100 cm		
Untertischabroller, glatte Messerschiene	● **6511** 50 cm	● **6512** 75 cm	● **6513** 100 cm	andere Breiten möglich (30, 40, 60, 70, 80 cm)	
Untertischabroller, gezahnte Messerschiene	● **6514** 50 cm	● **6515** 75 cm	● **6516** 100 cm		
Senkrechtabroller, glatte Messerschiene	● **6521** 50 cm	● **6522** 75 cm	● **6523** 100 cm	andere Breiten möglich (30, 40, 60, 70, 80 cm)	
Senkrechtabroller, gezahnte Messerschiene	● **6524** 50 cm	● **6525** 75 cm	● **6526** 100 cm		
Wandabroller, glatte Messerschiene, Befestigungsmaterial bauseits	● **6531** 50 cm	● **6532** 75 cm	● **6533** 100 cm	andere Breiten möglich (30, 40, 60, 70, 80 cm)	
Wandabroller, gezahnte Messerschiene, Befestigungsmaterial bauseits	● **6534** 50 cm	● **6535** 75 cm	● **6536** 100 cm		





ABB. 710/712

OBJEKTE



ABB. 714

ROLLENBAHNEN



ABB. 810



ABB. 812



ABB. 814



ABB. 816



ABB. 818

Carl Bernh. Hoffmann GmbH & Co. KG
Niederlassung Nord
Kornkamp 46a
22926 Ahrensburg
T. 04102 666945 - 0
hamburg@hoffmann-verpackung.de

Carl Bernh. Hoffmann Hessen
GmbH & Co. KG
Robert-Bosch-Str. 17
65520 Bad Camberg
T. 06434 20975 - 0
badcamberg@hoffmann-verpackung.de

Moderne Verpackung
Carl Bernh. Hoffmann Bayern GmbH
Valentin-Kirmeyer-Str. 5
85435 Erding
T. 08122 95780 - 0
bayern@hoffmann-verpackung.de

Carl Bernh. Hoffmann
GmbH & Co. KG
Hüngert 5
41564 Kaarst
T. 02131 8800 - 0
kaarst@hoffmann-verpackung.de

Carl Bernh. Hoffmann Berlin GmbH
Zülowstr. 8 / Gewerbegeb. Hechtstücke
15749 Mittenwalde
T. 033764 2659 - 0
berlin@hoffmann-verpackung.de

Carl Bernh. Hoffmann Sachsen GmbH
Ikarusstraße 7
04435 Schkeuditz OT Glesien
T. 034207 4038 - 0
leipzig@hoffmann-verpackung.de

Moderne Verpackung
Carl Bernh. Hoffmann GmbH
Auf der Bleiche 22
58300 Wetter (Ruhr)
T. 02335 9798 - 0
wetter@hoffmann-verpackung.de

Moderne Verpackung
Carl Bernh. Hoffmann Schweiz AG
Fendler 50
5524 Nesselnbach
T. +41 0)56618 3280
info@hoffmann-verpackung.ch

hoffmann-verpackung.de